JETEX Насосные системы	Кривая рабочих показателей насоса				Тип насоса **JETEX C8 SS3 110-16**
Q **110,00 м³/ч**	H **290,19 м**	Nep **111,52 кВт**	КПД **77,95 %**	Частота вращения **2910 об/мин**	Тип двигателя **JETEX MC 10/129**
Описание рабочих характеристик насоса					Мощность двигателя **129 кВт**

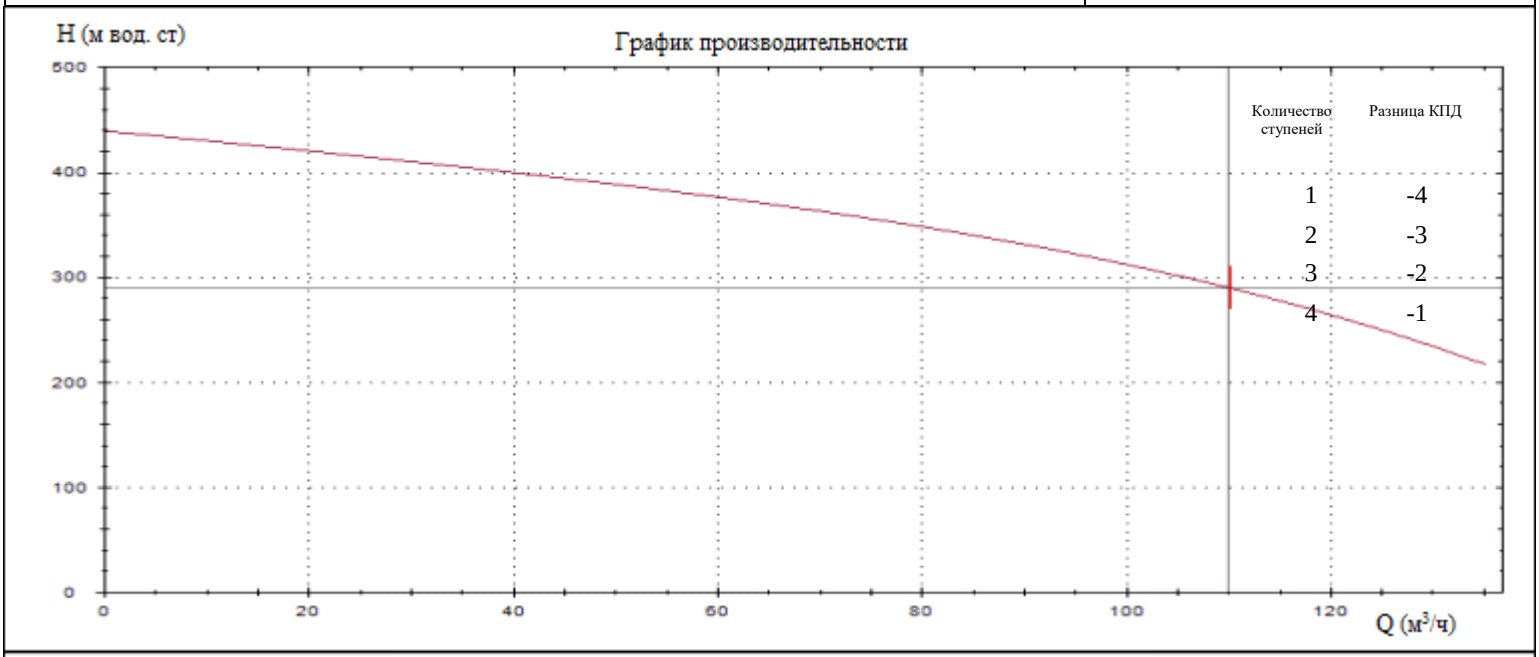

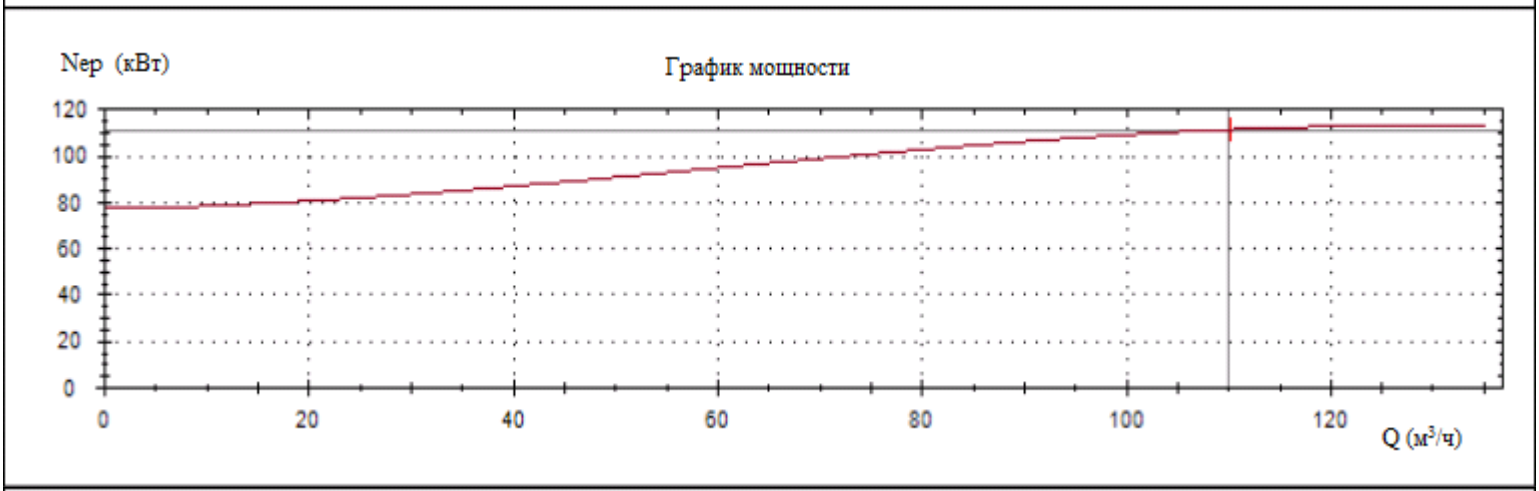

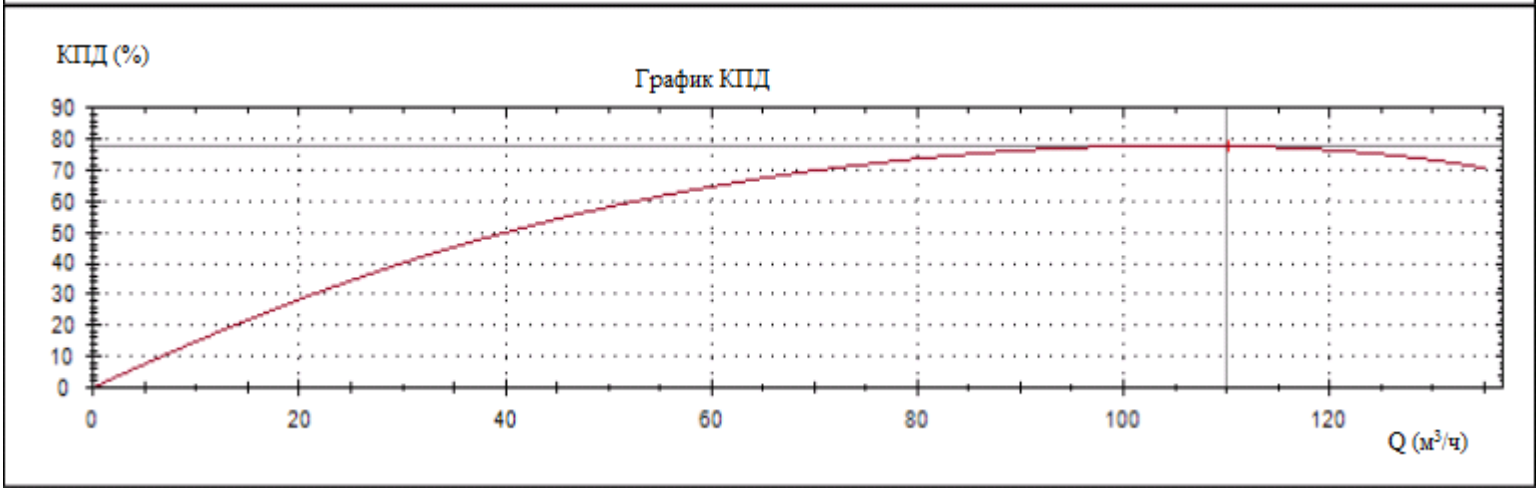

JETEX Насосные системы	Технические характеристики	Тип насоса **JETEX C8 SS3 110-16**

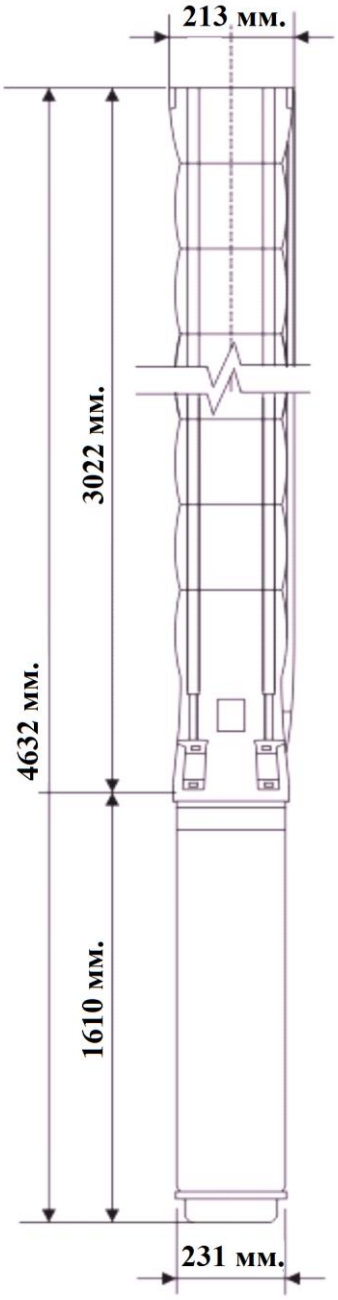

Технические характеристики насоса

Тип	:	JETEX C8 SS3 110-16
Количество ступеней	:	16
Производительность	:	110,00 м^3/ч
Напор	:	290,19 м
Частота вращения	:	2910 об/мин
Допустимое отклонение кривой	:	ISO 9906 Annex A
Выпускное отверстие	:	6" (BP)
Цилиндр насоса	:	Нержавеющая сталь (AISI 304L)
Рабочее колесо	:	Нержавеющая сталь (AISI 304L)
Вал насоса	:	Нержавеющая сталь (AISI 420)
Соединение	:	Нержавеющая сталь (AISI 420)
Фильтр	:	Нержавеющая сталь (AISI 304L)

Технические характеристики двигателя

Тип	:	JETEX MC 10/129
Диаметр двигателя	:	10"
Мощность	:	129 кВт
Напряжение	:	380 В
Ток	:	248 А
Коэффициент мощности	:	91 (%100 Нагрузка)
Частота	:	50 Гц.
Пуск	:	Звезда /Треугольник
Частота вращения	:	2910 об/мин
Степень защиты	:	IP68
Тип уплотнения	:	Механическое
Фланец	:	NEMA
Количество пусков /ч	:	10 пуск./ч
КПД двигателя	:	% 87

Габариты

Длина насоса	:	3022 мм.
Длина двигателя	:	1610 мм.
Длина электронасоса	:	4632 мм.
Диаметр насоса	:	213 мм.
Диаметр двигателя	:	231 мм.
Вес двигателя	:	338 кг.
Вес насоса	:	127 кг.
Общий вес	:	465 кг.

Дополнительные возможности

Термозонд : PT100

Дополнительная длина кабеля

Двигатели, выполненные из нержавеющей стали и бронзы

PE2 + PA Обмотка при работе с горячей водой (Max 70ºC)

Специфическое напряжение и частота