JETEX Насосные системы	Кривая рабочих показателей насоса				Тип насоса **JETEX C6 SS3 60-7**
Q **60,00 м³/ч**	H **58,68 м**	Nep **12,31 кВт**	КПД **77,87 %**	Частота вращения **2820 об/мин**	Тип двигателя **JETEX MC 6/13**
Описание рабочих характеристик насоса					Мощность двигателя **13 кВт**

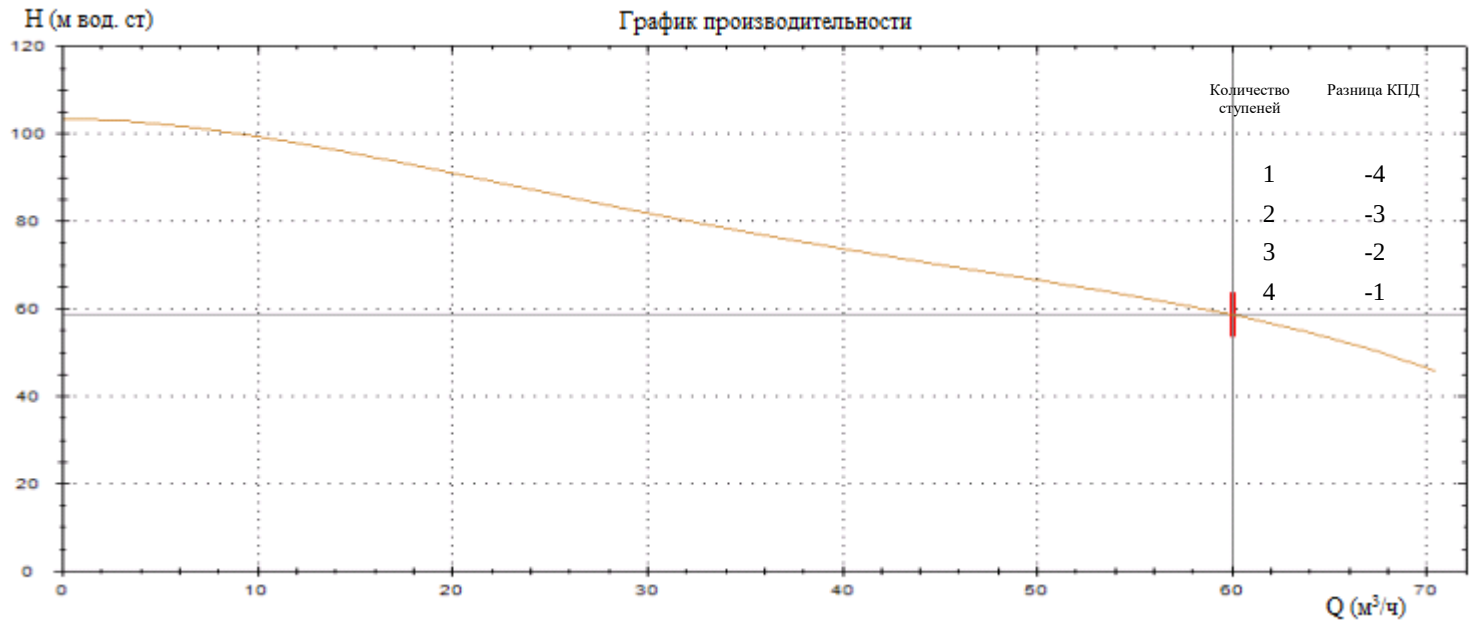

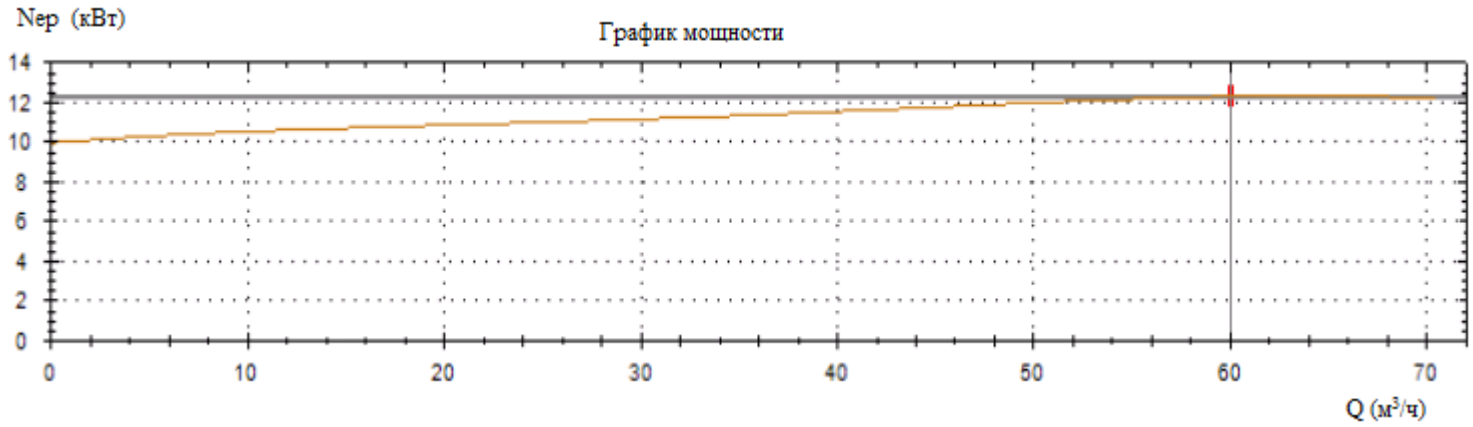

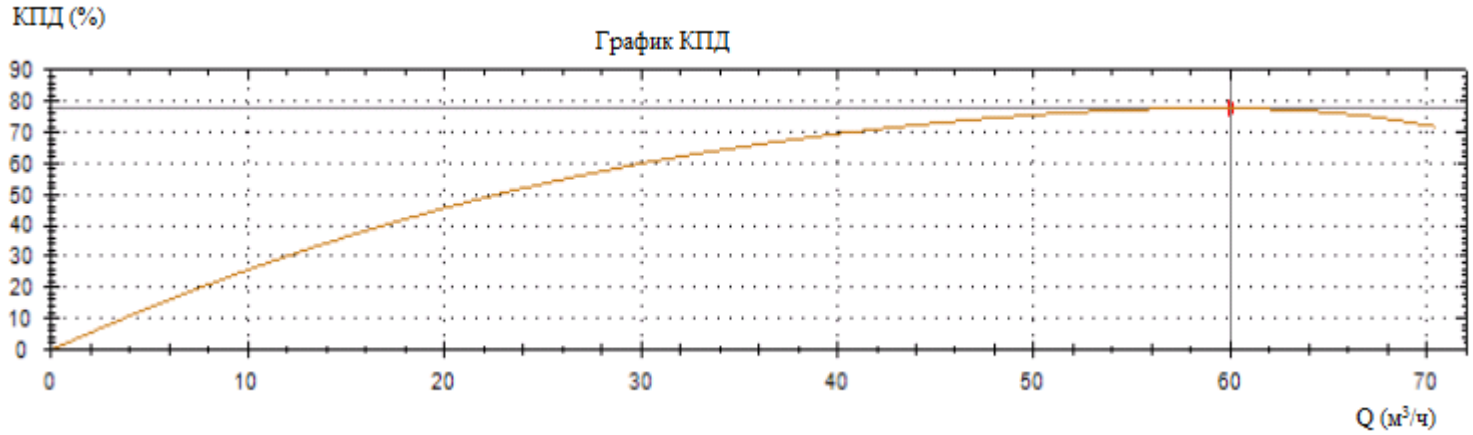

JETEX Насосные системы	Технические характеристики	Тип насоса **JETEX C6 SS3 60-7**

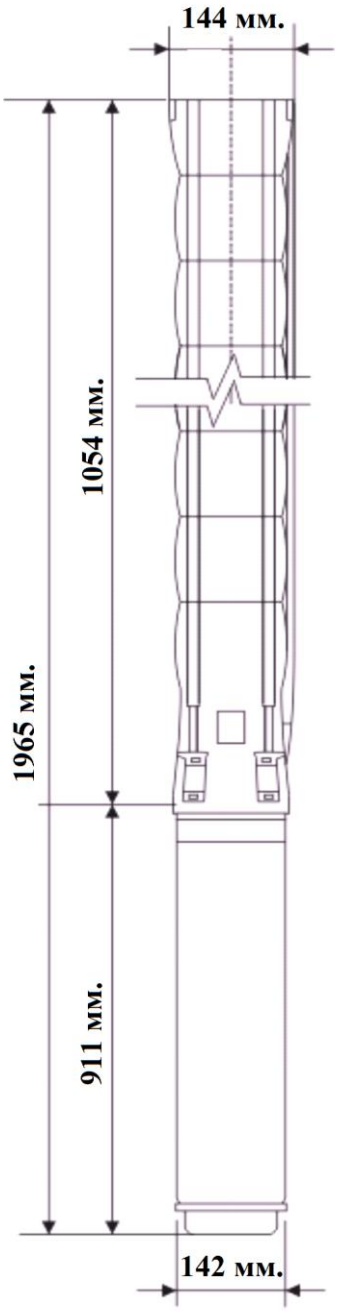

Технические характеристики насоса

Тип	:	JETEX C6 SS3 60-7
Количество ступеней	:	7
Производительность	:	60,00 м^3/ч
Напор	:	58,68 м
Частота вращения	:	2820 об/мин
Допустимое отклонение кривой	:	ISO 9906 Annex A
Выпускное отверстие	:	4" (BP)
Цилиндр насоса	:	Нержавеющая сталь (AISI 304L)
Рабочее колесо	:	Нержавеющая сталь (AISI 304L)
Вал насоса	:	Нержавеющая сталь (AISI 420)
Соединение	:	Нержавеющая сталь (AISI 420)
Фильтр	:	Нержавеющая сталь (AISI 304L)

Технические характеристики двигателя

Тип	:	JETEX MC 6/13
Диаметр двигателя	:	6"
Мощность	:	13 кВт
Напряжение	:	380 В
Ток	:	28,7 А
Коэффициент мощности	:	85 (%100 Нагрузка)
Частота	:	50 Гц.
Пуск	:	Звезда /Треугольник
Частота вращения	:	2820 об/мин
Степень защиты	:	IP68
Тип уплотнения	:	Механическое
Фланец	:	NEMA
Количество пусков /ч	:	20 пуск./ч
КПД двигателя	:	% 81

Габариты

Длина насоса	:	1054 мм.
Длина двигателя	:	911 мм.
Длина электронасоса	:	1965 мм.
Диаметр насоса	:	144 мм.
Диаметр двигателя	:	142 мм.
Вес двигателя	:	65 кг.
Вес насоса	:	23 кг.
Общий вес	:	88 кг.

Дополнительные возможности

Термозонд : PT100

Дополнительная длина кабеля

Двигатели, выполненные из нержавеющей стали и бронзы

PE2 + PA Обмотка при работе с горячей водой (Max 70ºC)

Специфическое напряжение и частота