JETEX Насосные системы	Кривая рабочих показателей насоса				Тип насоса **JETEX C6 SS3 45-28**
Q **45,00 м³/ч**	H **254,33 м**	Nep **41,20 кВт**	КПД **75,65 %**	Частота вращения **2860 об/мин**	Тип двигателя **JETEX MC 8/45**
Описание рабочих характеристик насоса					Мощность двигателя **45 кВт**

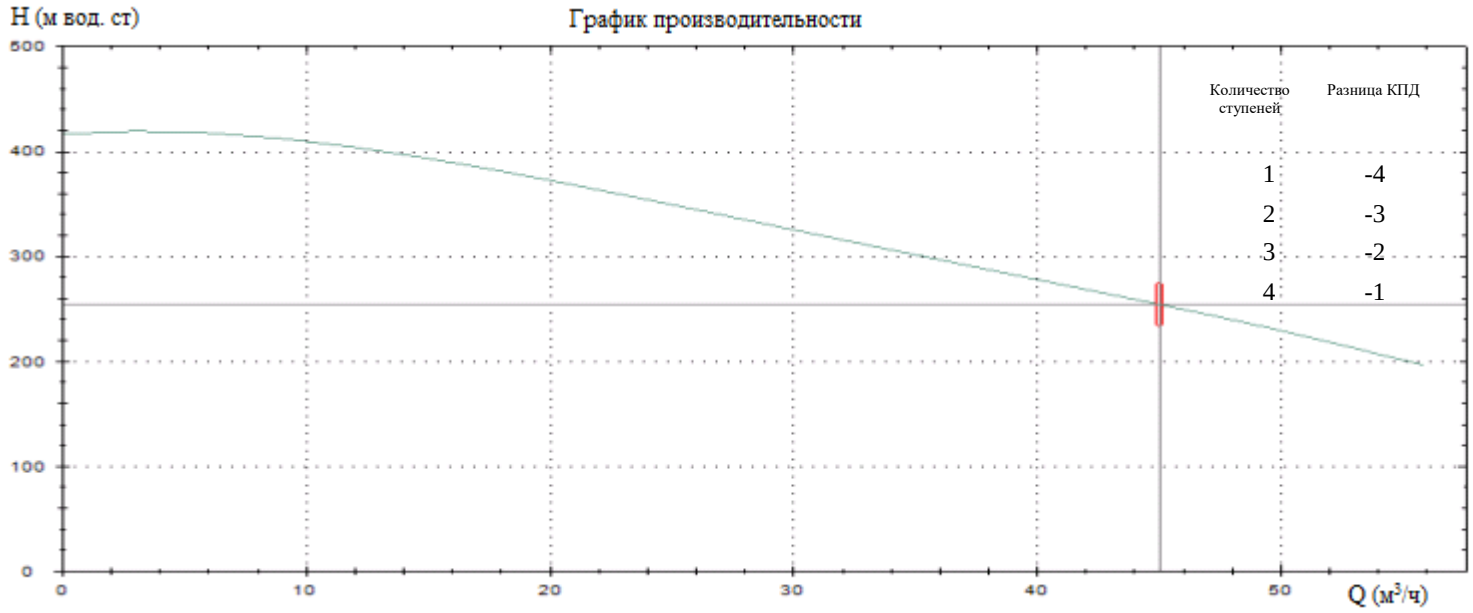

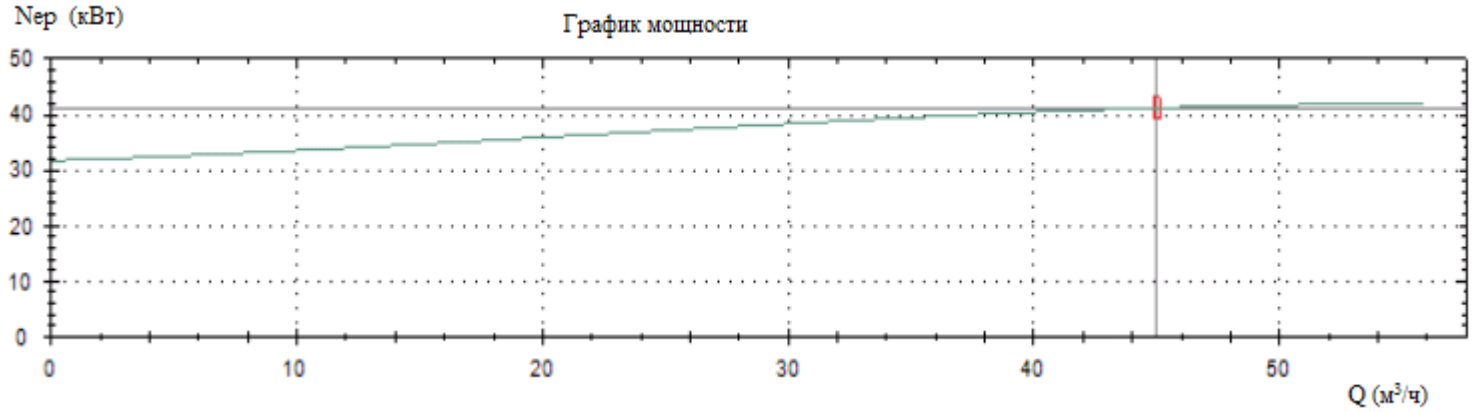

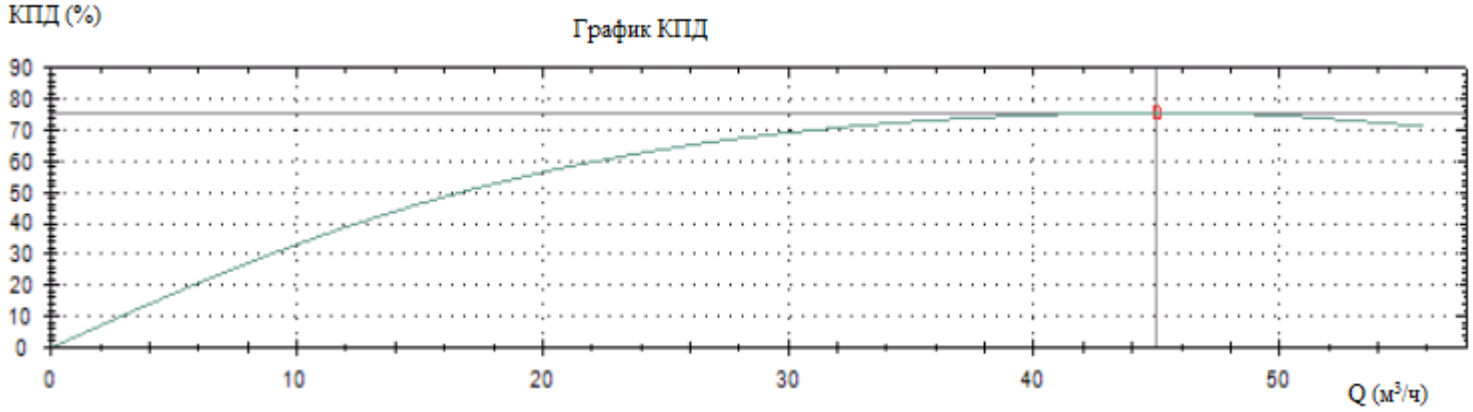

JETEX Насосные системы	Технические характеристики	Тип насоса **JETEX C6 SS3 45-28**

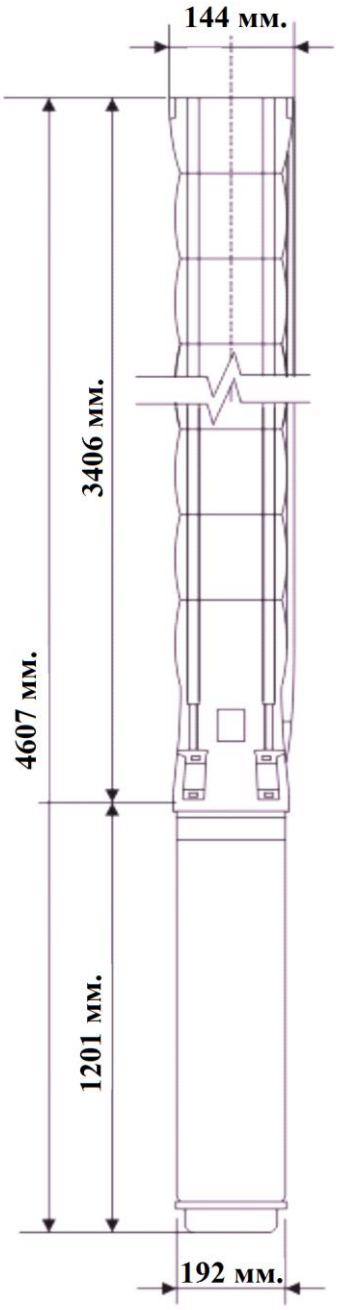

Технические характеристики насоса

Тип	:	JETEX C6 SS3 45-28
Количество ступеней	:	28
Производительность	:	45,00 м^3/ч
Напор	:	254,33м
Частота вращения	:	2860 об/мин
Допустимое отклонение кривой	:	ISO 9906 Annex A
Выпускное отверстие	:	4" (BP)
Цилиндр насоса	:	Нержавеющая сталь (AISI 304L)
Рабочее колесо	:	Нержавеющая сталь (AISI 304L)
Вал насоса	:	Нержавеющая сталь (AISI 420)
Соединение	:	Нержавеющая сталь (AISI 420)
Фильтр	:	Нержавеющая сталь (AISI 304L)

Технические характеристики двигателя

Тип	:	JETEX MC 8/45
Диаметр двигателя	:	8"
Мощность	:	45 кВт
Напряжение	:	380 В
Ток	:	90,4 А
Коэффициент мощности	:	89 (%100 Нагрузка)
Частота	:	50 Гц.
Пуск	:	Звезда /Треугольник
Частота вращения	:	2860 об/мин
Степень защиты	:	IP68
Тип уплотнения	:	Механическое
Фланец	:	NEMA
Количество пусков /ч	:	15 пуск./ч
КПД двигателя	:	% 85

Габариты

Длина насоса	:	3406 мм.
Длина двигателя	:	1201 мм.
Длина электронасоса	:	4607 мм.
Диаметр насоса	:	144 мм.
Диаметр двигателя	:	192 мм.
Вес двигателя	:	152 кг.
Вес насоса	:	79 кг.
Общий вес	:	231 кг.

Дополнительные возможности

Термозонд : PT100

Дополнительная длина кабеля

Двигатели, выполненные из нержавеющей стали и бронзы

PE2 + PA Обмотка при работе с горячей водой (Max 70ºC)

Специфическое напряжение и частота