JETEX Насосные системы	Кривая рабочих показателей насоса				Тип насоса **JETEX C6 SS3 17-59**
Q **17,00 м³/ч**	H **484,85 м**	Nep **30,43 кВт**	КПД **73,75 %**	Частота вращения **2880 об/мин**	Тип двигателя **JETEX MC 7/37**
Описание рабочих характеристик насоса					Мощность двигателя **37 кВт**

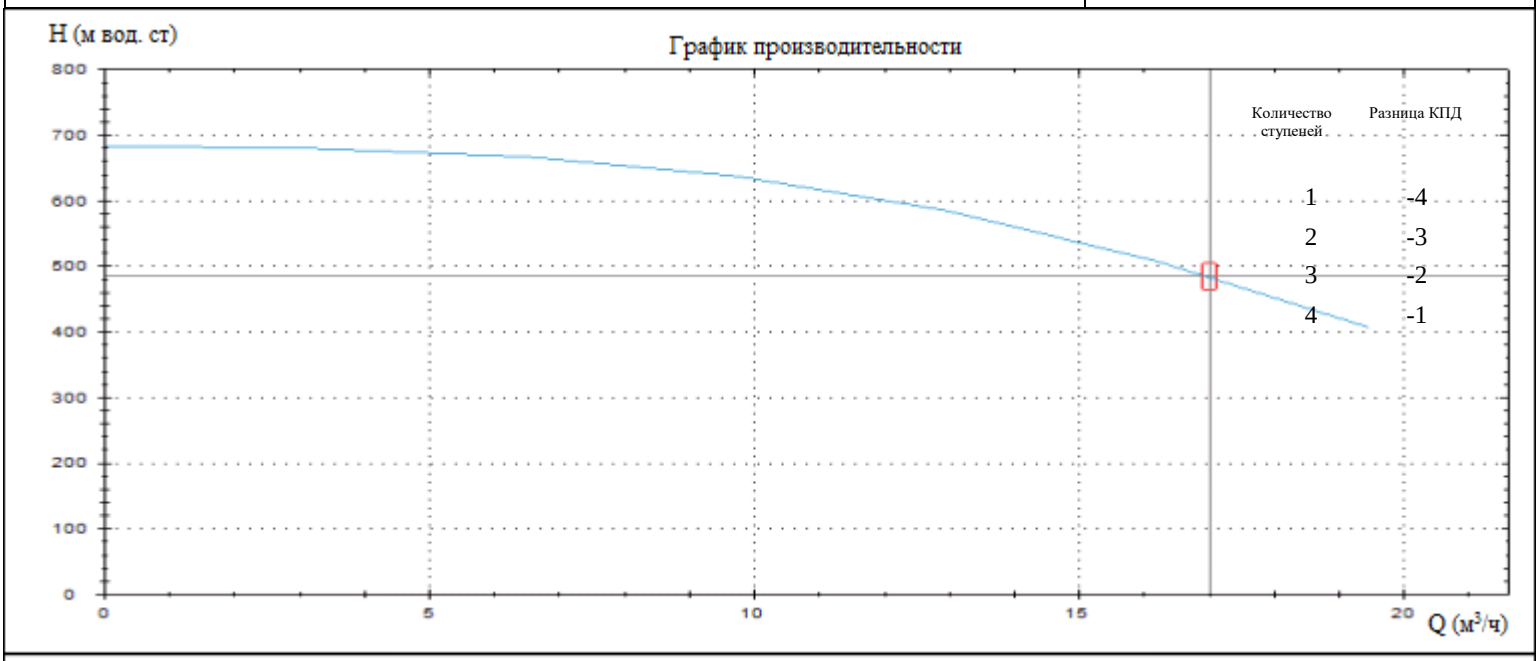

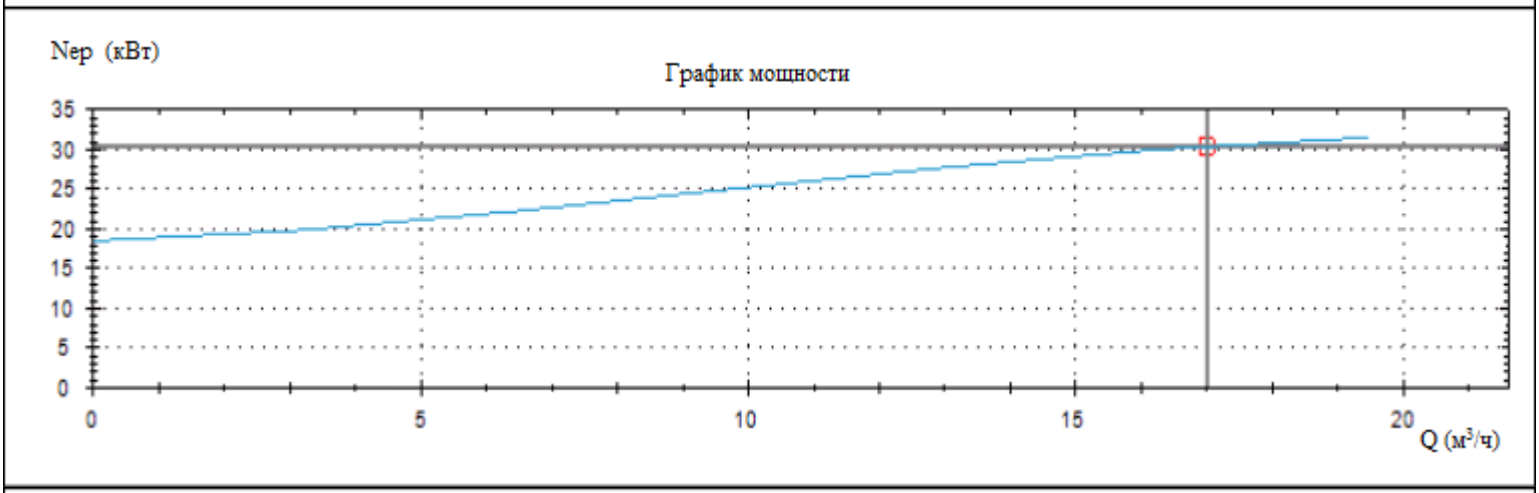

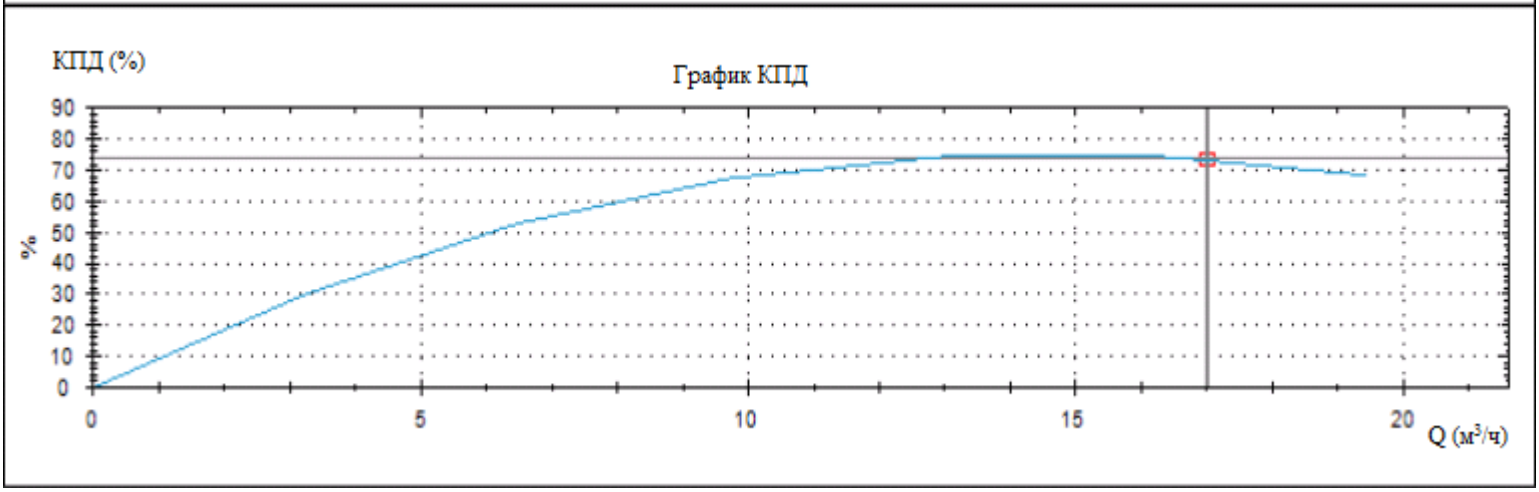

JETEX Насосные системы	Технические характеристики	Тип насоса **JETEX C6 SS3 17-59**

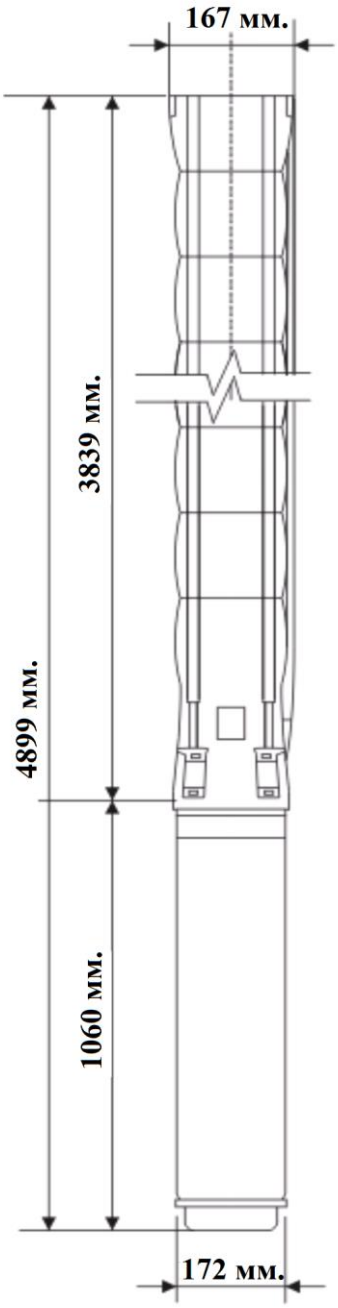

Технические характеристики насоса

Тип	:	JETEX C6 SS3 17-59
Количество ступеней	:	59
Производительность	:	17,00 м^3/ч
Напор	:	484,85м
Частота вращения	:	2880 об/мин
Допустимое отклонение кривой	:	ISO 9906 Annex A
Выпускное отверстие	:	2 1/2" (BP)
Цилиндр насоса	:	Нержавеющая сталь (AISI 304L)
Рабочее колесо	:	Нержавеющая сталь (AISI 304L)
Вал насоса	:	Нержавеющая сталь (AISI 420)
Соединение	:	Нержавеющая сталь (AISI 420)
Фильтр	:	Нержавеющая сталь (AISI 304L)

Технические характеристики двигателя

Тип	:	JETEX MC 7/37
Диаметр двигателя	:	7"
Мощность	:	37 кВт
Напряжение	:	380 В
Ток	:	74,3 А
Коэффициент мощности	:	88 (%100 Нагрузка)
Частота	:	50 Гц.
Пуск	:	Звезда /Треугольник
Частота вращения	:	2880 об/мин
Степень защиты	:	IP68
Тип уплотнения	:	Механическое
Фланец	:	NEMA
Количество пусков /ч	:	17 пуск./ч
КПД двигателя	:	% 86

Габариты

Длина насоса	:	3839 мм.
Длина двигателя	:	1060 мм.
Длина электронасоса	:	4899 мм.
Диаметр насоса	:	167 мм.
Диаметр двигателя	:	172 мм.
Вес двигателя	:	113 кг.
Вес насоса	:	127 кг.
Общий вес	:	240 кг.

Дополнительные возможности

Термозонд : PT100

Дополнительная длина кабеля

Двигатели, выполненные из нержавеющей стали и бронзы

PE2 + PA Обмотка при работе с горячей водой (Max 70ºC)

Специфическое напряжение и частота