| | | | | | |
|---|---|---|---|---|---|
| JETEX Насосные системы | Кривая рабочих показателей насоса | | | | Тип насоса<br>**JETEX C6 SS3 10-57** |
| Q<br>**10,00 м³/ч** | H<br>**464,08 м** | Nep<br>**18,48 кВт** | КПД<br>**68,41 %** | Частота вращения<br>**2860 об/мин** | Тип двигателя<br>**JETEX MC 6/30** |
| **Описание рабочих характеристик насоса** | | | | | Мощность двигателя<br>**30 л.с.** |

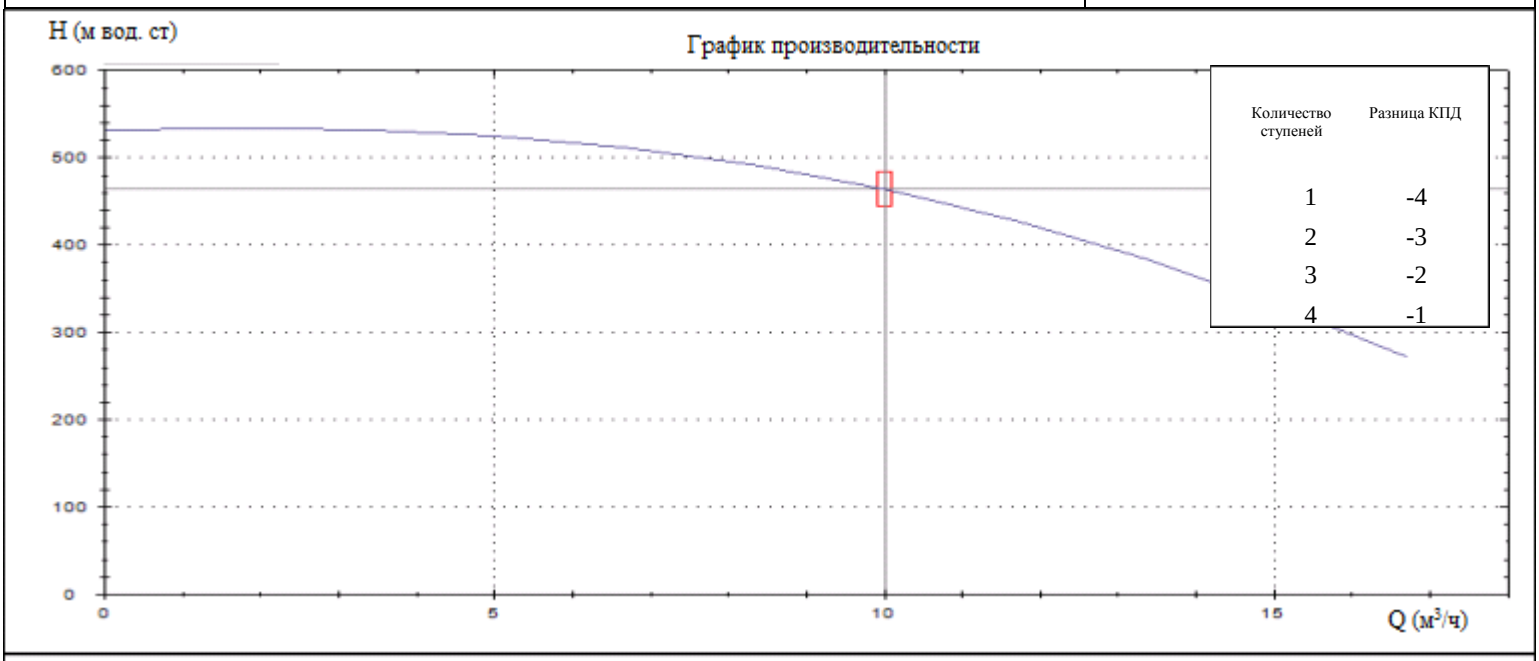


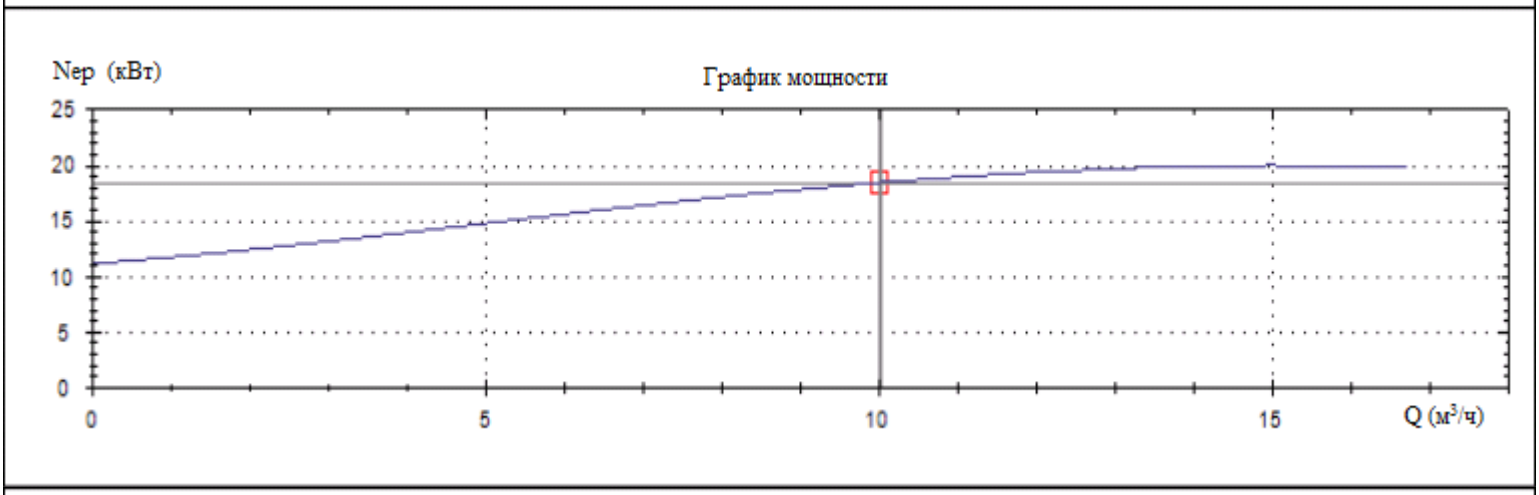


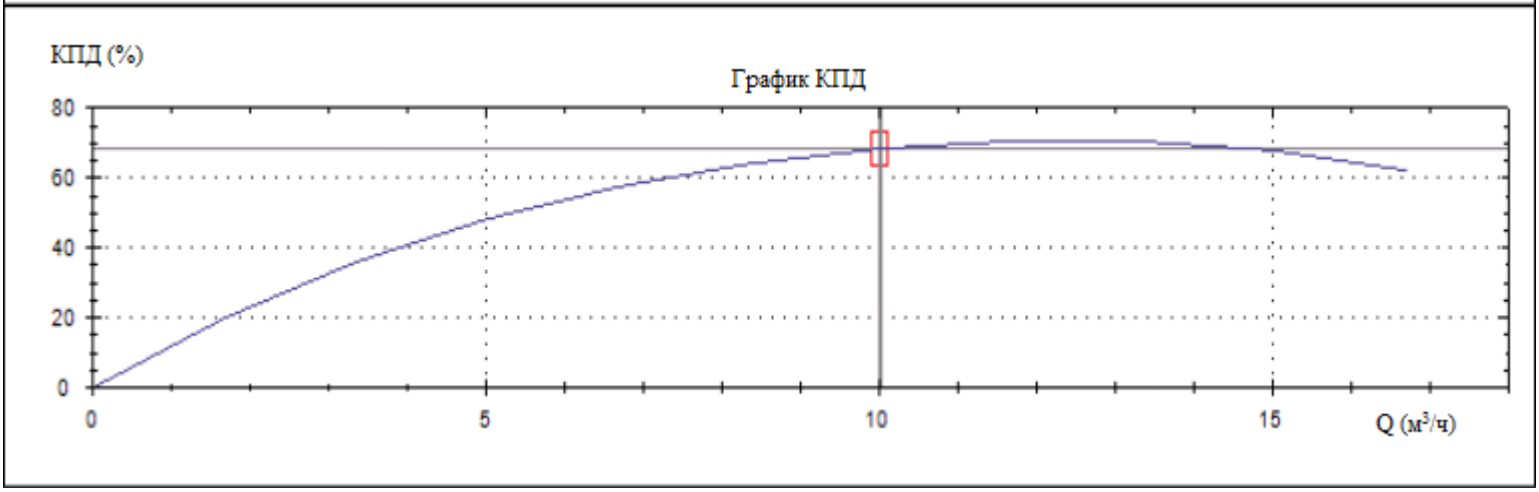

| | | |
|---|---|---|
| JETEX Насосные системы | Технические характеристики | Тип насоса<br>**JETEX C6 SS3 10-57** |

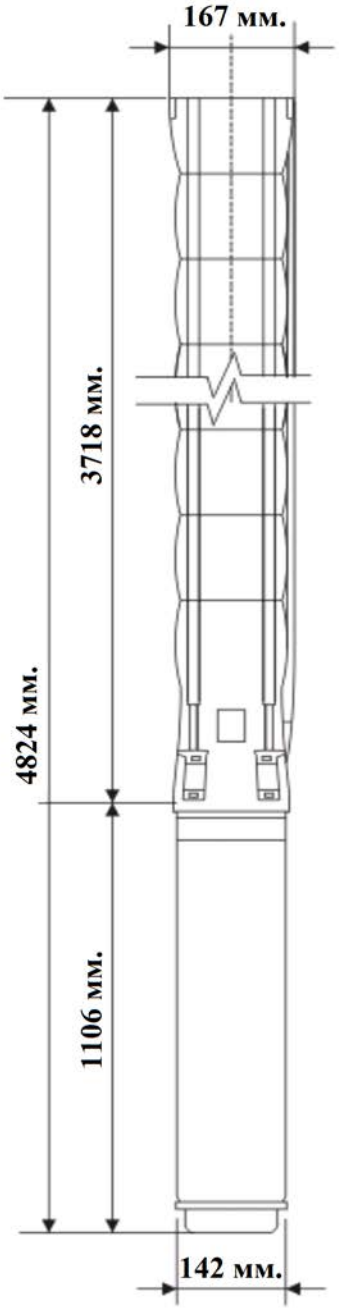


## Технические характеристики насоса

| | | |
|---|---|---|
| Тип | : | JETEX C6 SS3 10-57 |
| Количество ступеней | : | 57 |
| Производительность | : | 10,00 $м^3$/ч |
| Напор | : | 464,08 м |
| Частота вращения | : | 2860 об/мин |
| Допустимое отклонение кривой | : | ISO 9906 Annex A |
| Выпускное отверстие | : | 2 1/2" (BP) |
| Цилиндр насоса | : | Нержавеющая сталь (AISI 304L) |
| Рабочее колесо | : | Нержавеющая сталь (AISI 304L) |
| Вал насоса | : | Нержавеющая сталь (AISI 420) |
| Соединение | : | Нержавеющая сталь (AISI 420) |
| Фильтр | : | Нержавеющая сталь (AISI 304L) |

## Технические характеристики двигателя

| | | |
|---|---|---|
| Тип | : | JETEX MC 6/30 |
| Диаметр двигателя | : | 6" |
| Мощность | : | 30 л.с. (22кВт) |
| Напряжение | : | 380 В |
| Ток | : | 48,5 А |
| Коэффициент мощности | : | 84 (%100 Нагрузка) |
| Частота | : | 50 Гц. |
| Пуск | : | Звезда /Треугольник |
| Частота вращения | : | 2860 об/мин |
| Степень защиты | : | IP68 |
| Тип уплотнения | : | Механическое |
| Фланец | : | NEMA |
| Количество пусков /ч | : | 20 пуск./ч |
| КПД двигателя | : | % 82 |

## Габариты

| | | |
|---|---|---|
| Длина насоса | : | 3718 мм. |
| Длина двигателя | : | 1106 мм. |
| Длина электронасоса | : | 4824 мм. |
| Диаметр насоса | : | 167 мм. |
| Диаметр двигателя | : | 142 мм. |
| Вес двигателя | : | 87 кг. |
| Вес насоса | : | 123 кг. |
| Общий вес | : | 210 кг. |

## Дополнительные возможности

Термозонд : PT100

Дополнительная длина кабеля

Двигатели, выполненные из нержавеющей стали и бронзы

PE2 + PA Обмотка при работе с горячей водой (Max 70ºC)

Специфическое напряжение и частота