JETEX Насосные системы	Кривая рабочих показателей насоса				Тип насоса **JETEX C6 SS3 10-23**
Q **10,00 м³/ч**	H **187,26 м**	Nep **7,45 кВт**	КПД **68,41 %**	Частота вращения **2850 об/мин**	Тип двигателя **JETEX MC 6/12,5**
Описание рабочих характеристик насоса					Мощность двигателя **12,5 л.с.**

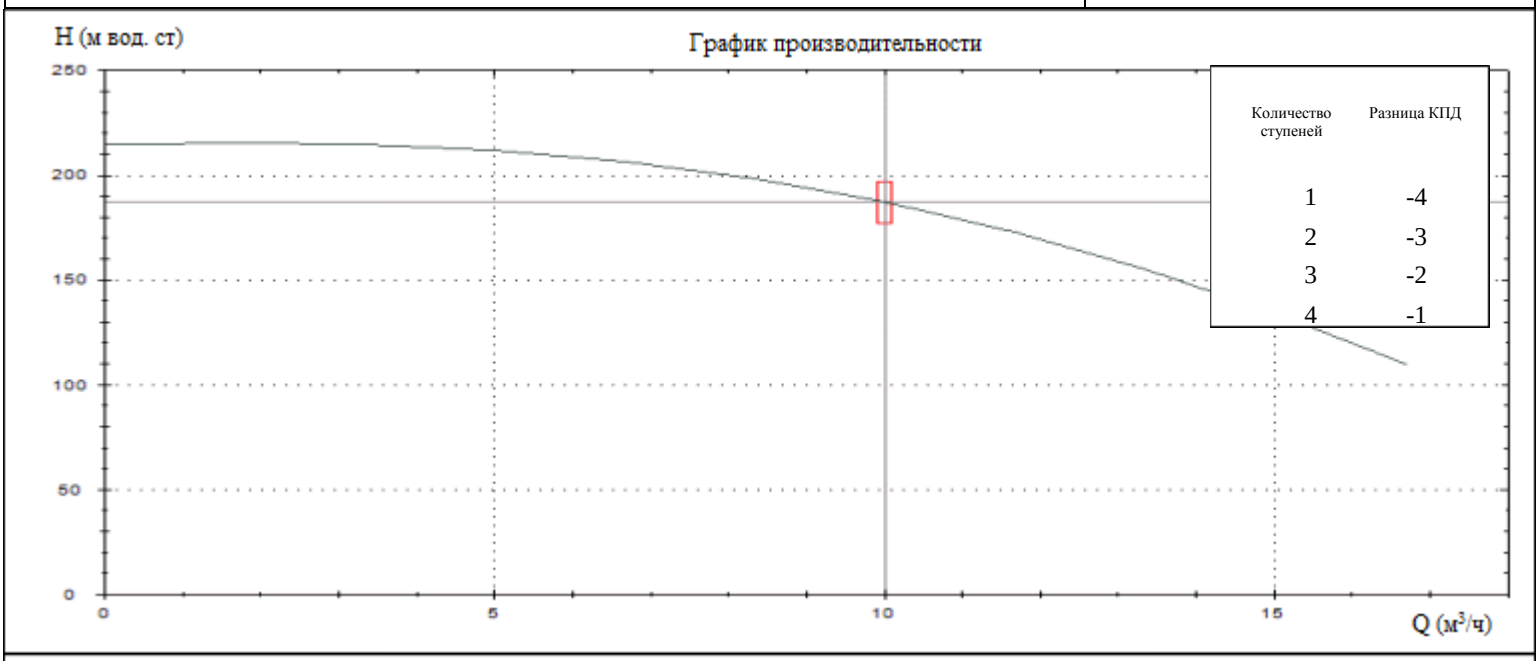

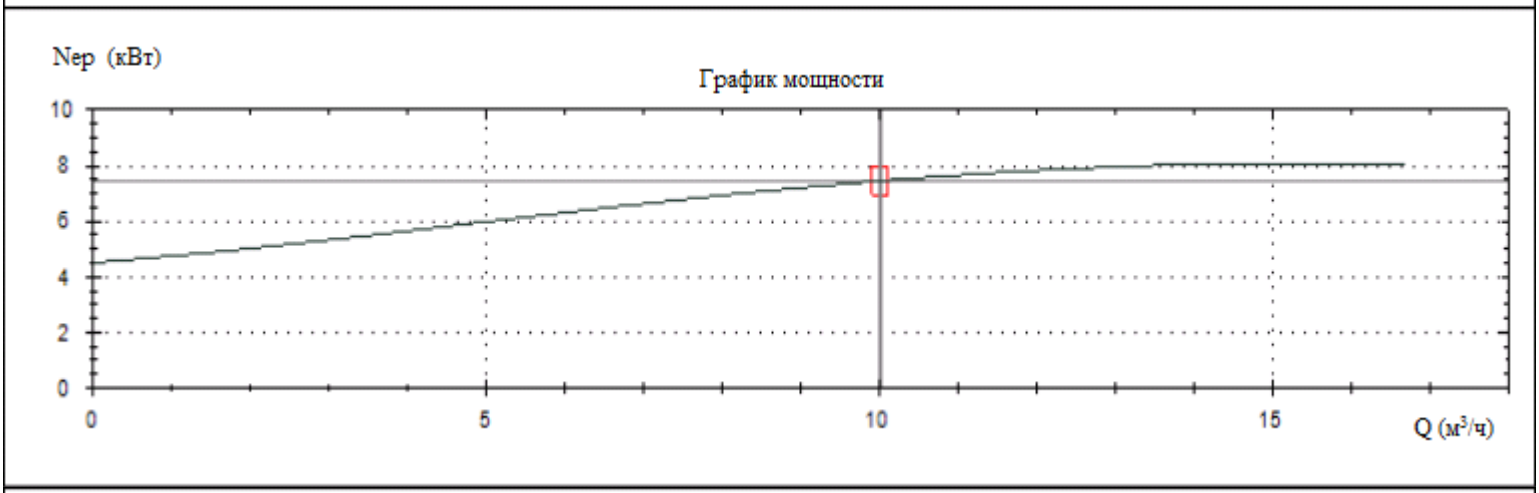

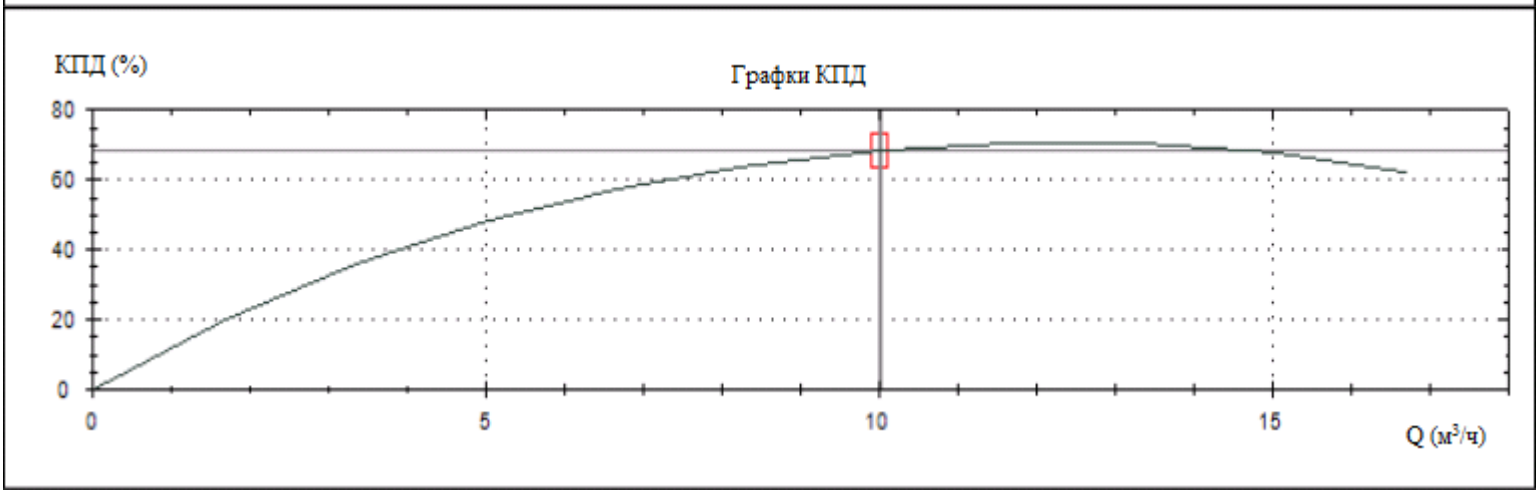

JETEX Насосные системы	Технические характеристики	Тип насоса **JETEX C6 SS3 10-23**

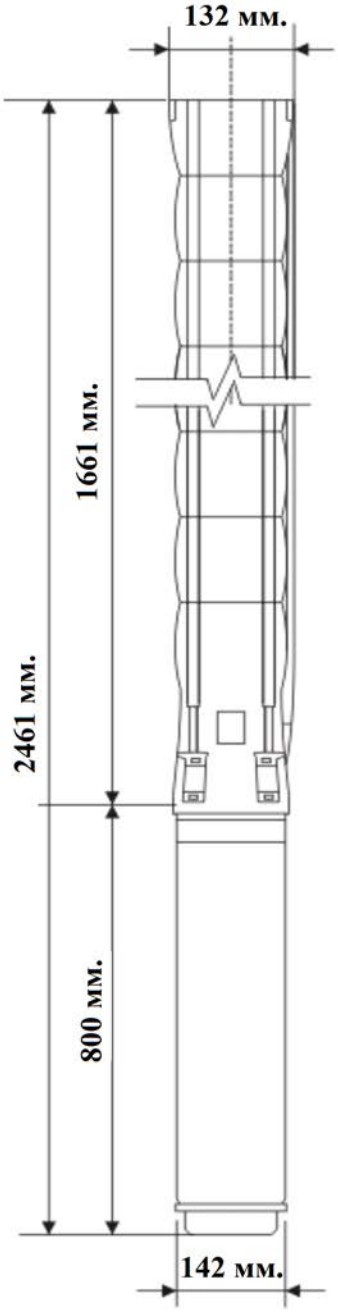

Технические характеристики насоса

Тип	:	JETEX C6 SS3 10-23
Количество ступеней	:	23
Производительность	:	10,00 $м^3$/ч
Напор	:	187,26 м
Частота вращения	:	2850 об/мин
Допустимое отклонение кривой	:	ISO 9906 Annex A
Выпускное отверстие	:	2 1/2" (BP)
Цилиндр насоса	:	Нержавеющая сталь (AISI 304L)
Рабочее колесо	:	Нержавеющая сталь (AISI 304L)
Вал насоса	:	Нержавеющая сталь (AISI 420)
Соединение	:	Нержавеющая сталь (AISI 420)
Фильтр	:	Нержавеющая сталь (AISI 304L)

Технические характеристики двигателя

Тип	:	JETEX MC 6/12,5
Диаметр двигателя	:	6"
Мощность	:	12,5 л.с. (9,3кВт)
Напряжение	:	380 В
Ток	:	20,8 А
Коэффициент мощности	:	84 (%100 Нагрузка)
Частота	:	50 Гц.
Пуск	:	Звезда /Треугольник
Частота вращения	:	2850 об/мин
Степень защиты	:	IP68
Тип уплотнения	:	Механическое
Фланец	:	NEMA
Количество пусков /ч	:	20 пуск./ч
КПД двигателя	:	% 81

Габариты

Длина насоса	:	1661 мм.
Длина двигателя	:	800 мм.
Длина электронасоса	:	2461 мм.
Диаметр насоса	:	132 мм.
Диаметр двигателя	:	142 мм.
Вес двигателя	:	55 кг.
Вес насоса	:	37 кг.
Общий вес	:	92 кг.

Дополнительные возможности

Термозонд : PT100

Дополнительная длина кабеля

Двигатели, выполненные из нержавеющей стали и бронзы

PE2 + PA Обмотка при работе с горячей водой (Max 70ºC)

Специфическое напряжение и частота