JETEX Насосные системы	Кривая рабочих показателей насоса				Тип насоса **JETEX C6 SS3 17-54**
Q **17,00 м³/ч**	H **443,76 м**	Nep **27,86 кВт**	КПД **73,75 %**	Частота вращения **2850 об/мин**	Тип двигателя **JETEX MC 8/30**
Описание рабочих характеристик насоса					Мощность двигателя **30 кВт**

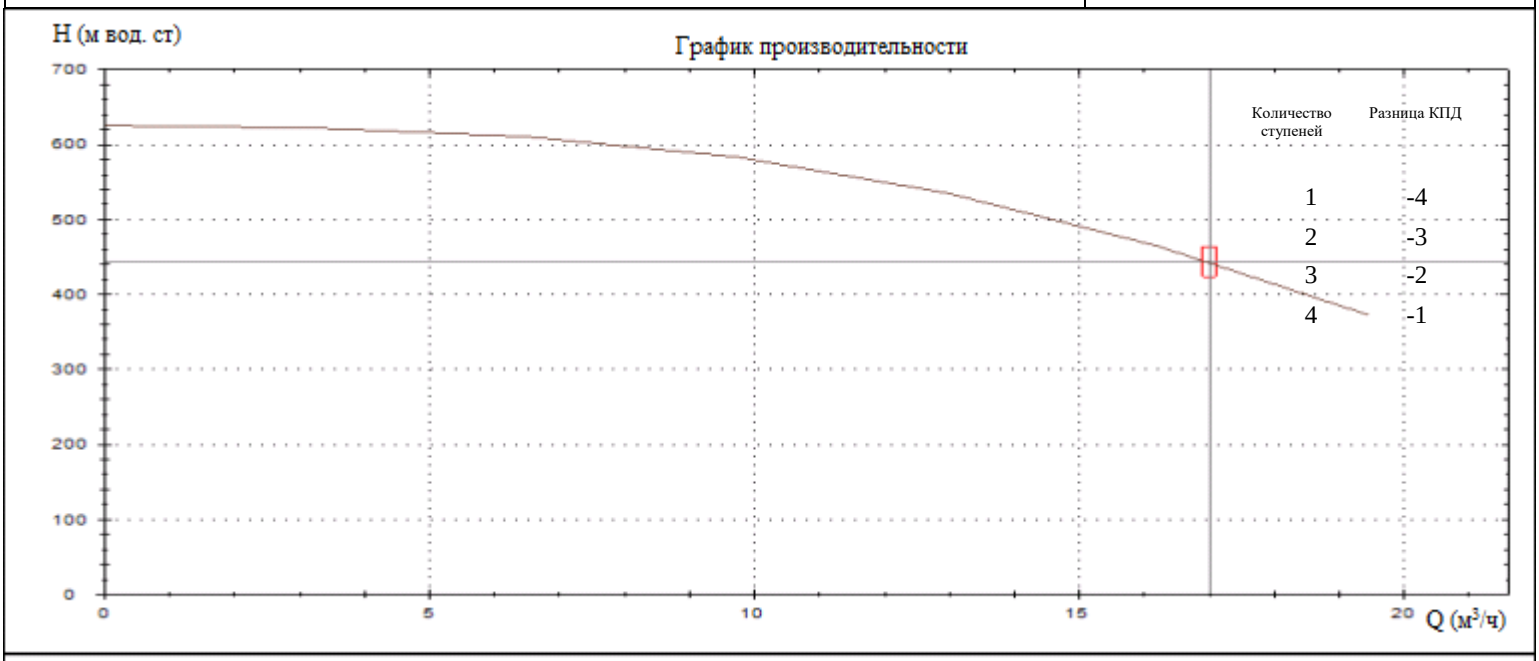

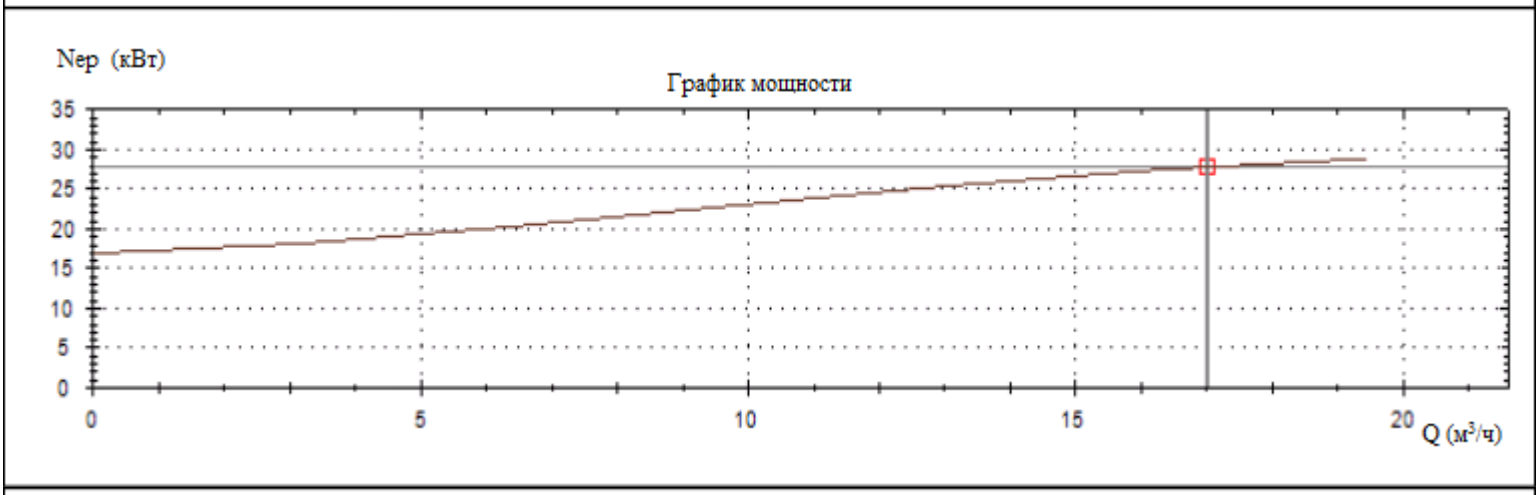

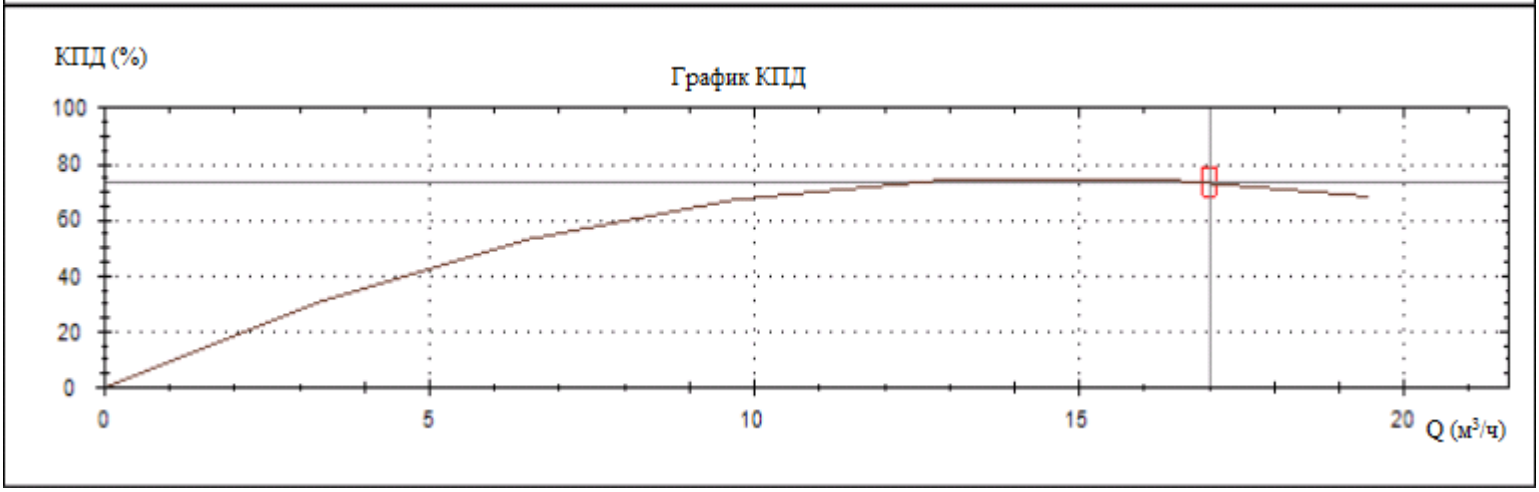

JETEX Насосные системы	Технические характеристики	Тип насоса **JETEX C6 SS3 17-54**

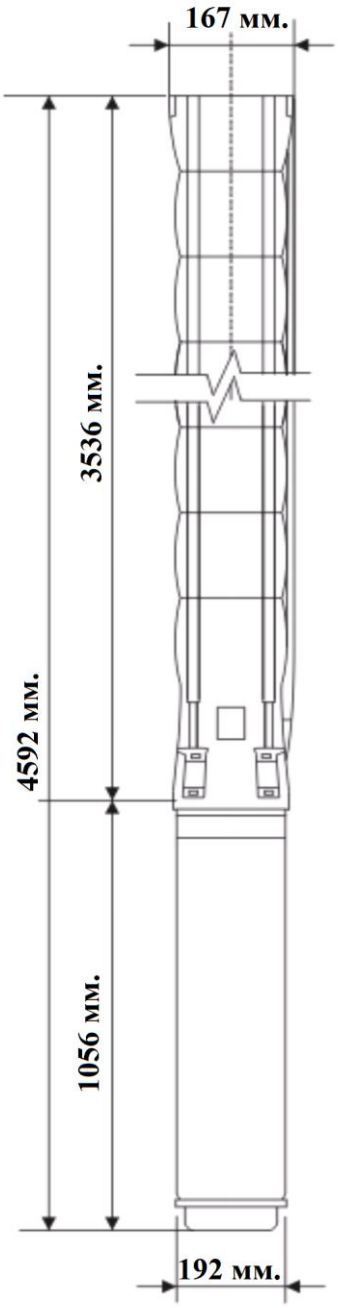

Технические характеристики насоса

Тип	:	JETEX C6 SS3 17-54
Количество ступеней	:	54
Производительность	:	17,00 $м^3$/ч
Напор	:	443,76 м
Частота вращения	:	2850 об/мин
Допустимое отклонение кривой	:	ISO 9906 Annex A
Выпускное отверстие	:	2 1/2" (BP)
Цилиндр насоса	:	Нержавеющая сталь (AISI 304L)
Рабочее колесо	:	Нержавеющая сталь (AISI 304L)
Вал насоса	:	Нержавеющая сталь (AISI 420)
Соединение	:	Нержавеющая сталь (AISI 420)
Фильтр	:	Нержавеющая сталь (AISI 304L)

Технические характеристики двигателя

Тип	:	JETEX MC 8/30
Диаметр двигателя	:	8"
Мощность	:	30 кВт
Напряжение	:	380 В
Ток	:	61,7 А
Коэффициент мощности	:	89 (%100 Нагрузка)
Частота	:	50 Гц.
Пуск	:	Звезда /Треугольник
Частота вращения	:	2850 об/мин
Степень защиты	:	IP68
Тип уплотнения	:	Механическое
Фланец	:	NEMA
Количество пусков /ч	:	15 пуск./ч
КПД двигателя	:	% 83

Габариты

Длина насоса	:	3536 мм.
Длина двигателя	:	1056 мм.
Длина электронасоса	:	4592 мм.
Диаметр насоса	:	167 мм.
Диаметр двигателя	:	192 мм.
Вес двигателя	:	129 кг.
Вес насоса	:	118 кг.
Общий вес	:	247 кг.

Дополнительные возможности

Термозонд : PT100

Дополнительная длина кабеля

Двигатели, выполненные из нержавеющей стали и бронзы

PE2 + PA Обмотка при работе с горячей водой (Max 70ºC)

Специфическое напряжение и частота